Téchargé sur www.confort-electrique.fr Retrouvez tous les produits du fabricant Cardin sur notre site internet www.confort-electrique.fr

CARDIN ELETTRONICA spa
Via Raffaello, 36- 31020 San Vendemiano (TV) Italy
Tel: +39/0438.404011-401818
Fax: +39/0438.401831
email (Italy): Sales.office.it@cardin.it
email (Europe): Sales.office@cardin.it
Http: www.cardin.it

FASCICULE	SÉRIE	MODÈLE	DATE
ZVL439.02	S449-S486	RXPR	29-04-2009

Les séries **S449 et S486** répondent aux conditions essentielles requises par la directive **99/05/CE** et ont été réalisées selon les normes techniques de référence.

Fréquence: 433.92 / 486.3 MHz per les pays UE

RADIOPROGRAMMATEUR DIGITALE À CODES DYNAMIQUES S449

Remarque
L'emploi et l'installation de ces appareils doivent être absolument conformes aux instructions fournies par le Fabricant et aux normes de sécurité en vigueur.

Description
Les systèmes de radioprogrammation **S449** et **S486** sont constitués d'un ou de plusieurs émetteurs et d'un ou de plusieurs récepteurs, lesquels seront combinés en fonction des exigences spécifiques de l'installation. Tous les deux mettent en œuvre un système de codage haute sécurité assuré par l'usage de codes dynamiques. À chaque émission, le code change en fonction d'un algorithme. Seul le récepteur est à même de le reconnaître et d'évaluer si l'émission est correcte par rapport au code original. Il est possible de mémoriser un maximum de **20** codes sur le récepteur dans une mémoire non volatile. Considéré qu'il s'agit d'un système à codes dynamiques, chaque code est géré séparément par le récepteur.
Important: ces appareils adoptent un système de codage haute sécurité. Par conséquent, la perte d'une ou de plusieurs télécommandes radio impose la reprogrammation de tous les codes du système.

Possibilité d'emploi
Le radioprogrammateur permet de commander à distance un moteur monophasé **230Vac 600 W**.

Versions émetteurs

TRQ449100	**(TRQ486100)**	Émetteurs de poche	1 touche
TRQ449200	**(TRQ486200)**	Émetteurs de poche	2 touches
TRQ449300	**(TRQ486300)**	Émetteurs de poche	3 touches
TRQ449400	**(TRQ486400)**	Émetteurs de poche	4 touches
TRQ44940M	**(TRQ48640M)**	Boîte à boutons radio, fixation murale	4 touches

Versions récepteurs

RPQ449	**(RPQ486)**	Radioprogrammateur

Antenne
Pour tirer le meilleur parti de la télécommande radio l'installation de l'antenne est fondamentale; une fois branchée au récepteur, elle représente le point de réception de la télécommande radio. Il est nécessaire de brancher une antenne accordée au récepteur à travers un câble coaxial **RG58** (impédance **50**Ω) d'une longueur maxi. de **15m**; l'antenne doit être installée à l'extérieur, sur le point le plus haut et visible, à l'écart de toute structure métallique. Positionner le récepteur à une juste distance des réseaux avec système à ordinateurs, d'installations antivol ou de tout autre élément susceptible de provoquer des perturbations

Implantation
Ce dernier devra être positionné de façon telle qu'il soit:
- à l'abri de chocs et d'altérations;
- à une certaine hauteur du sol pour être protégé en cas d'inondation;
- facilement accessible par le technicien en cas d'entretien.

La fixation du récepteur sous coffret devra être effectuée au moyen de l'étrier "fixation rapide". Fixer l'étrier au mur à l'aide de deux chevilles (prendre soin de mettre à niveau). Une fois que les branchements électriques ont été effectués, embrocher le coffret sur l'étrier en exerçant une pression sur celui-ci. Pour effectuer l'entretien, il suffit d'exercer, sur le coffret, une pression du bas vers le haut pour le décrocher de l'étrier.

Connexion électrique (fig. 5)
Avant d'effectuer la connexion électrique, contrôler que:
- la tension et la fréquence de la plaquette signalétique correspondent aux données du réseau d'alimentation;
- un interrupteur bipolaire ayant une ouverture des contacts d'au moins **3 mm** soit installé en amont de l'appareil;
- les câbles de la ligne **230V** passent à travers les trous "**A**" et qu'ils soient séparés des câbles de branchement en basse tension qui passent à travers les trous "**B**";
- les câbles de branchement soient protégés des contraintes mécaniques.
- une fois la connexion effectuée, contrôler que les trous utilisés pour le passage des câbles soient siliconés;
- les trous inutilisés soient fermés par les caches "**C**" en caoutchouc prévus à cet effet.
- Aux bornes 8…16 pour circuits externes ne doivent être branchés que des circuits à très basse tension.

Branchement du bornier (fig.5)
1-2 Alimentation radioprogrammateur **230Vac 50-60Hz**
3-4-5 Sortie commande moteur **600 W** Fermeture-Ouverture-Commun
6 Branchement terre moteur
7 Branchement terre alimentation
8-9 Alimentation cellule photoélectrique **24Vac** (maxi. 100 mA)
10 Entrée touche d'ouverture "**TA**" (contact N.O.)
11 Entrée touche de fermeture "**TC**" (contact N.O.)
12 Entrée touche de blocage "**TB**" (contact N.F.)
13 Commun pour toutes les entrées
14 Entrée pour sécurité "**FTC**" (contact N.F.) avec inversion du mouvement en phase de fermeture
15 Masse antenne
16 Branchement antenne

Signalisations et fusibles
L1 LED de signalisation mise sous tension
L2 LED de signalisation gestion codes des émetteurs
L3 LED de signalisation procédé "programmation temps" et signalisation dispositifs de sécurité en état d'alarme
F1 Fusible 4 A retardé (micro fusible radial)
F2 Fusible 125 mA retardé (micro fusible radial)

Procédé de programmation des temps
- Temps de travail maxi: 180 secondes
- Temps de pause maxi: 60 secondes

1) Appuyer sur la touche "**P2**" PROG et la maintenir appuyée jusqu'à ce que la LED "**L3**" STATUS s'allume.
2) Fermer complètement le rideau à enroulement au moyen de la touche "**P1**" MEMO/DEL (l'actionnement s'effectue en mode de fonctionnement manuel).
3) Appuyer sur la touche "**P2**" pour lancer la manœuvre d'ouverture.
4) Quand le rideau à enroulement arrive en position d'ouverture complète; et le fin de course en ouverture s'active, ce qui coupe l'alimentation au moteur et le bloque, attendre 3-4 s, et ensuite appuyer de nouveau sur "**P2**": la LED "**L3**" se met alors à clignoter pour signaler le début du comptage du temps de pause.
5) La pression suivante sur la touche "**P2**" met fin au comptage du temps de pause et le rideau à enroulement commence à se fermer.
6) Quand le rideau à enroulement arrive en position de fermeture complète, et le fin de course en fermeture s'active, ce qui coupe l'alimentation au moteur, attendre 3-4 sec, et ensuite appuyer de nouveau sur la touche "**P2**". À ce point, la programmation des temps se termine, et la LED "**L3**" s'éteint.

Nota: après avoir activé le procédé de programmation, l'opération de l'étape 2 peut aussi être effectuée en appuyant sur la touche "**TC**", et celles à partir de l'étape 3 en appuyant sur la touche d'ouverture "**TA**".

Attention! Si à l'issue de la programmation, les LED "**L2**" et "**L3**" clignotent simultanément, le procédé ne s'est pas conclu correctement, et il faudra refaire la programmation à partir de l'étape 1.

Mode de fonctionnement

- **Semi-automatique** (Dip 1 = OFF, Dip 2 = OFF)
- refermeture automatique invalidée
- chaque touche de l'émetteur est affectée à la fonction de **commande séquentielle**.
  Ouverture - Blocage - Fermeture - Blocage.

- **Semi-automatique** (Dip 1 = OFF, Dip 2 = ON)
- refermeture automatique invalidée
- les touches de canal de l'émetteur sont affectées à la fonction:
  A - Ouverture - B - Fermeture - C - Blocage - D - Séquentielle.

- **Automatique** (Dip 1 = ON, Dip 2 = OFF)
- refermeture automatique validée
- les touches de canal de l'émetteur sont affectées à la fonction:
  A - Ouverture - B - Fermeture - C - Blocage - D - Séquentielle.

- **Manuel (homme mort)** (Dip 1 = ON, Dip 2 = ON)
- mode de fonctionnement manuel en fermeture
- les sécurités "**FTC**" fonctionnent comme dispositifs de blocage en fermeture
- la **commande séquentielle** n'est pas acceptée
- les touches de canal de l'émetteur sont affectées à la fonction:
  A - Ouverture - B - Fermeture - C - Blocage - D - Sans fonction.

Nota:
- En faisant un pont entre l'entrée "**TA**" et l'entrée "**TC**", on transforme l'entrée "**TA**" en commande séquentielle avec fonction **Ouvre-Stop-Ferme-Stop**.
- Il est également possible de lancer la manœuvre en manuel (Homme Mort) tout simplement en maintenant appuyée la touche "**TA**" (ou la touche "**TC**") pendant plus d'une seconde.
- Si un quelconque dispositif de sécurité est en état d'alarme (touche de blocage ou cellule photoélectrique), la LED "**L3**" clignote rapidement.

- **Fonction "J2":**

CONNECTÉ: les photocellules empêchent également le démarrage du moteur, si elles se trouvent en état d'alarme.
DÉCONNECTÉ, les photocellules sont activées comme sécurité qu'en phase de fermeture du rideau à enroulement.

Gestion des codes des émetteurs

A. Mémorisation d'un canal
1. Appuyer sur la touche "**P1**" et la maintenir appuyée: la LED "**L2**" se met à clignoter lentement, accompagnée d'un signal sonore émis par l'avertisseur.
2. Activer simultanément l'émetteur sur le canal à mémoriser; la LED "**L2**" clignote 3 fois, accompagnée d'un signal sonore intermittent, émis par l'avertisseur pour signaler que le canal a été mémorisé. Si la LED continue à clignoter lentement, le canal a déjà été mémorisé précédemment. Il est possible de mémoriser qu'un seul canal à la fois. Pour introduire un autre canal, répéter les étapes 1 et 2 après avoir relâché la touche. Quand la mémoire des codes est pleine (20 émetteurs à 4 touches de mémorisés), il est possible de mémoriser un nouvel émetteur à condition d'en effacer complètement (toutes les touches) un qui se trouve en mémoire, ou toute la mémoire.

B. Effacement d'un canal
1. Appuyer deux fois de suite sur la touche "**P1**"; à la deuxième pression, maintenir la touche appuyée. La LED "**L2**" se met alors à clignoter lentement, accompagnée d'un signal sonore émis par l'avertisseur.
2. Activer l'émetteur sur le canal à effacer jusqu'à ce que la LED clignote trois fois, accompagnée d'un signal sonore intermittent, émis par l'avertisseur.
   Répéter les opérations des étapes 1 et 2 pour effacer d'autres canaux, après avoir relâché la touche.

C. Effacement total de la mémoire
Appuyer trois fois de suite sur la touche "**P1**"; à la troisième pression, maintenir la touche appuyée. Pendant le procédé d'effacement (3-4 secondes), la LED "**L2**" reste allumée, accompagnée d'un signal sonore continu, émis par l'avertisseur. À la fin de l'effacement, la LED clignote 3 fois, accompagnée d'un signal sonore intermittent, émis par l'avertisseur; relâcher alors la touche.

D. Mémorisation par radio d'autres canaux
La mémorisation peut aussi être activée par radio (sans devoir ouvrir le radioprogrammateur) si le cavalier "**J1**" est connecté. Les différentes tonalités émises par l'avertisseur sonore donneront une indication claire sur ce qui se produira.

1) Utiliser une télécommande dont au moins un des canaux a déjà été mémorisé, et activer la touche "**PMR**" à l'intérieur de la télécommande (fig. 4).

   Nota: tous les récepteurs qui se trouvent dans le rayon d'action de la télécommande et qui ont au moins un canal de l'émetteur de mémorisé, enclencheront simultanément l'avertisseur acoustique "**B1**" (fig. 5).
2) Pour sélectionner le récepteur dans lequel il faut mémoriser le nouveau code, activer une des touches de canal de ce même émetteur. Les récepteurs qui ne contiennent pas le code de cette touche se désactiveront, ce qui est signalé par un **bip** de 5 secondes. Par contre, le récepteur contenant le code émettra un **bip** différent qui dure 1 seconde signalant l'accès effectif au procédé de mémorisation "**par radio**".
3) Appuyer sur la touche de canal choisie précédemment sur l'émetteur à mémoriser. Le récepteur signalera que la mémorisation a eu lieu en émettant 2 bips d'une demi-seconde. Après quoi, le récepteur sera prêt à mémoriser un autre code.
4) Pour quitter le procédé de mémorisation "**par radio**", laisser passer 3 secondes sans mémoriser de codes. Le récepteur émettra un **bip** de 5 secondes et quittera le procédé.

Lorsque la mémoire est pleine, le buzzer émet 10 bips très courts, et on sort automatiquement du procédé de mémorisation "**via radio**". En outre, le buzzer émettra le même signal sonore chaque fois qu'on essaiera d'accéder au procédé de mémorisation "**via radio**" avec mémoire pleine.

Téchargé sur www.confort-electrique.fr Retrouvez tous les produits du fabricant Cardin sur notre site internet www.confort-electrique.fr

Téléchargé sur www.confort-electrique.fr Retrouvez tous les produits du fabricant Cardin sur notre site internet www.confort-electrique.fr

1 DIMENSIONI D'INGOMBRO - EXTERNAL DIMENSIONS DIMENSIONS D'ENCOMBREMENT - PLATZBEDARF DIMENSIONES MÁXIMAS

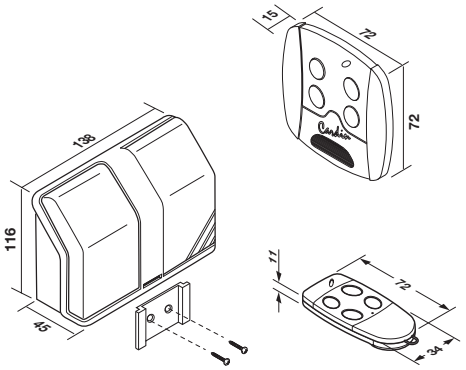

2 CAMBIO BATERIA BATTERY REPLACEMENT REMPLACEMENT DES PILES BATTERIEWECHSEL SUSTITUCION DE LAS PILAS

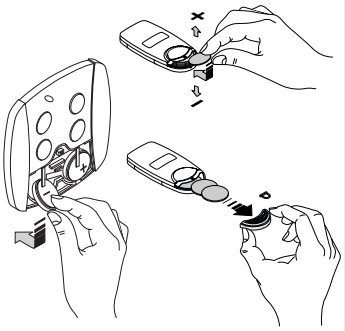

3 SELEZIONE DEI CANALI - CHANNEL SELECTION - DISPOSITION DES CANAUX - ANORDNUNG DER KANÄLE - DISPOSICION DE LOS CANALES

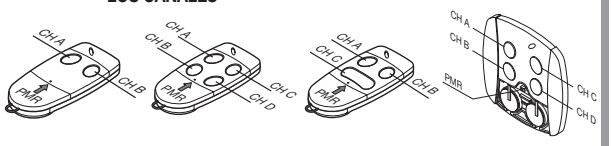

4 MEMORIZZAZIONE VIA RADIO - MEMORISATION VIA RADIO MÉMORISATION PAR RADIO - SPEICHERUNG ÜBER FUNK MEMORIZACIÓN POR RADIO

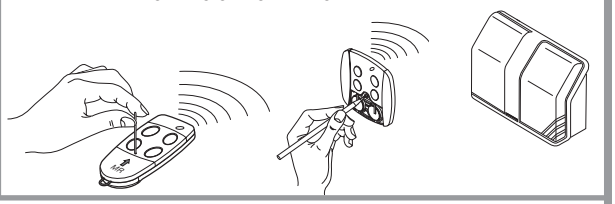

CARATTERISTICHE TECNICHE - TECNICAL SPECIFICATIONS CARACTÉRISTIQUES TECHNIQUES - TECHNISCHE DATEN CARACTERISTICAS TECNICAS

Ricevitore
- Alimentazione 230Vac, 50-60Hz
- Trasmettitori memorizzabili 20
- Temperatura di esercizio ..... -20°…+60°C

Trasmettitore
- Frequenza di trasmissione S449 ..... 433,92MHz
- Frequenza di trasmissione S486 ..... 868,3MHz
- Modulazione ..... FM/FSK
- Alimentazione (batteria litio) ..... 2 x CR2032
- Assorbimento 35mA
- Temperatura di esercizio ..... -10°…+55°C
- Tipo di codifica ..... rolling code
- Numero di combinazioni complessive (66 bit) ..... 2^{66}
- Numero delle funzioni (canali) 4
- Autospegnimento ..... dopo almeno 25 secondi

Receiver
- Power supply 230Vac, 50-60Hz
- Number of stored transmitters 20
- Operating temperature range ..... -20°…+60°C

Transmitters
- Carrier frequency S449 ..... 433,92MHz
- Carrier frequency S486 ..... 868,3MHz
- Modulation ..... FM/FSK
- Power supply (lithium battery) ..... 2 x CR2032
- Power consumption 35mA
- Operating temperature range ..... -10°…+55°C
- Type of encoding ..... rolling code
- Total number of possible code combinations (66 bit) 266
- Number of functions (channels) 4
- Automatic shut down ..... after at least 25 secondi

Récepteur
- Alimentation 230Vac, 50-60Hz
- Émetteurs mémorisables 20
- Température de fonctionnement ..... -20°…+60°C

Émetteur
- Fréquence porteuse S449 ..... 433,92MHz
- Fréquence porteuse S486 ..... 868,3MHz
- Modulation ..... FM/FSK
- Alimentation (pile au lithium) ..... 2 x CR2032
- Absorption 35mA
- Température de fonctionnement ..... -10°…+55°C
- Type de décodage ..... rolling code
- Nbre total de combinaisons (66 bits) 266
- Nbre de fonctions (canaux) 4
- Autoextinction ..... après au moins 25 secondes

Empfänger
- Stromversorgung 230Vac, 50-60Hz
- Speichbare Handsender 20
- Betriebstemperatur ..... -20°…+60°C

Sender
- Trägerfrequenz S449 ..... 433,92MHz
- Trägerfrequenz S486 ..... 868,3MHz
- Modulation ..... FM/FSK
- Versorgung (Lithium-Batterie) ..... 2 x CR2032
- Bedarf 35mA
- Betriebstemperatur ..... -10°…+55°C
- Dekodierungsart ..... Rolling Code
- Anzahl aller Kombinationsmöglichkeiten (66 Bit) ..... 2^{66}
- Anzahl der Kanäle 4
- Selbstausschaltung ..... nach mindestens 25 Sekunden

Receptor
- Alimentación 230Vac, 50-60Hz
- Emisores memorizables 20
- temperatura de funcionamiento ..... -20°…+60°C

Emisor
- Frecuencia portadora S449 ..... 433,92MHz
- Frecuencia portadora S486 ..... 868,3MHz
- Modulación ..... FM/FSK
- Alimentación (batería de litio) ..... 2 x CR2032
- Absorción 35mA
- Temperatura de funcionamiento ..... -10°…+55°C
- Tipo de código ..... rolling code
- nr. de combinaciones totales (66 bit) ..... 2^{66}
- n° de functiones (canales) 4
- autoapagado ..... después de 25 segundos como mínimo

5 COLLEGAMENTO ELETTRICO RADIOPROGRAMMATORE - RADIO PROGRAMMER ELECTRICAL CONNECTION CONNEXION ÉLECTRIQUE RADIOPROGRAMMATEUR - FUNKSTEUERUNG ELEKTRISCHE ANSCHLUSS CONEXIÓN ELÉCTRICA RADIO PROGRAMADOR

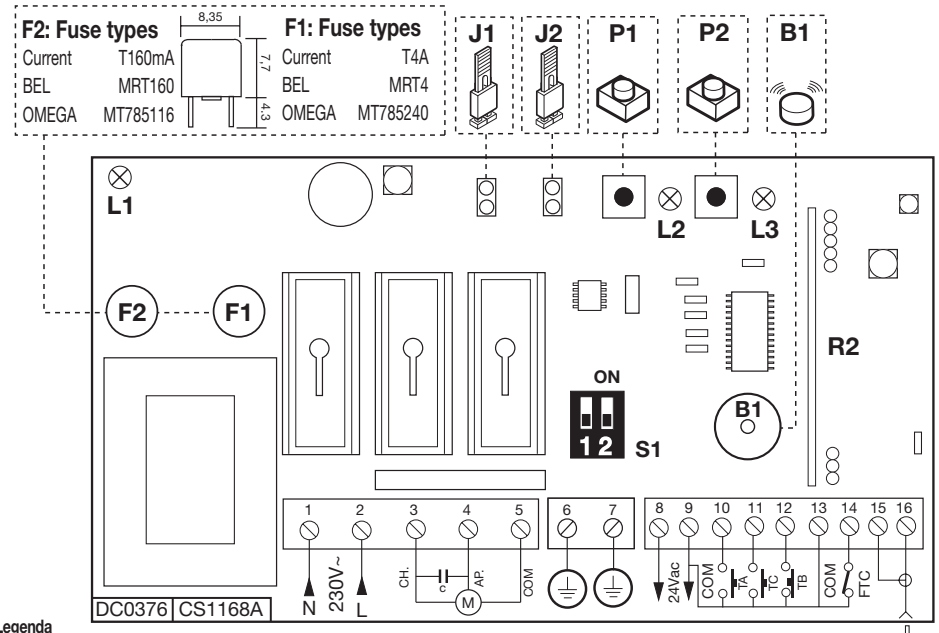

Legenda
- **A:** Ingresso cavi **230Vac**
- **B:** Ingresso cavi **24Vac**
- **C:** Tappi in gomma
- **L1:** LED di alimentazione
- **L2:** LED di segnalazione gestione codici trasmettitori
- **L3:** LED di segnalazione "programmazione tempi" e "sicurezze in allarme"
- **S1:** Dip switch di "selezione modalità funzionamento"
- **B1:** Buzzer di segnalazione acustica
- **P1:** Tasto di memorizzazione codici
- **P2:** Tasto di programmazione tempi
- **J1:** Jumper di selezione memorizzazione radio
- **J2:** Jumper di selezione attivazione fotocellule

Antenna filo rigido 17cm
17 cm rigid wire antenna
Antenne fil rigide 17 cm
Starres Antennen Kabel 17 cm
Antena cable rígido 17 cm.

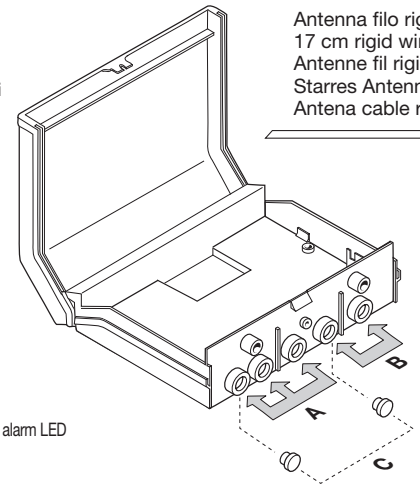

Legend
- **A:** Entry holes for **230Vac** mains wiring
- **B:** Entry holes for low voltage **12/24V** wiring
- **C:** Hole sealing plugs
- **L1:** Power on LED
- **L2:** Transmitter code management LED
- **L3:** Time programming indicator and security device alarm LED
- **S1:** Dip-switch "function mode selection"
- **B1:** Accoustic buzzer
- **P1:** Code morisation button
- **P2:** Time programming button
- **J1:** Memorisation via radio jumper
- **J2:** Photocell activation selection jumper

Nomenclature
- **A:** Entrée câble de branchement **230Vac**
- **B:** Entrée câble de branchement **24Vac**
- **C:** Caches
- **L1:** LED de signalisation mise sous tension
- **L2:** LED de signalisation gestion code des émetteurs
- **L3:** LED de signalisation "programmation temps" et "dispositif de securité en état d'alarme"
- **S1:** dip switch de sélection "mode de fonctionnement"
- **B1:** avertisseur sonore
- **P1:** Bouton de mémorisation codes
- **P2:** Bouton de programmation temps
- **J1:** Cavalier de sélection mémorisation par radio
- **J2:** Cavalier de sélection activation photocellules

Zeichenerklärung
- **A:** Eingang **230Vac** Anschlusskabel
- **B:** Eingang **24Vac** Anschlusskabel
- **C:** Stöpsel
- **L1:** LED für Stromversorgung
- **L2:** LED für Sendercodesverwaltung
- **L3:** LED für Zeitenprogrammierungsverfahren und Sicherheitsvorrichtungen im Alarmzustand
- **S1:** Dip-Schalter zum wählen dem "Betriebsmodus"
- **B1:** Summer zur akustischen Signalisierung
- **P1:** Code-Speichertaste
- **P2:** Zeitenprogrammiertaste
- **J1:** Jumper für ferngesteuerte Speicherung
- **J2:** Jumper zur wählen der "Lichtschranke-Funktion"

Leyenda
- **A:** Entrada cables de conexión **230Vac**
- **B:** Entrada cables de conexión **24Vac**
- **C:** Tapones
- **L1:** Indicador luminoso de la señal de alimentación
- **L2:** Indicador luminoso de la señal "gestión códigos emisores"
- **L3:** Indicador luminoso de la señal procedimiento "programación tiempos" y "señales seguridad con alarmas"
- **S1:** Dip-switch para "selecciones modalidad funcionamiento
- **B1:** Avisador acùstico
- **P1:** Tecla de memorización codigos
- **P2:** Tecla de programación tiempos
- **J1:** Jumper de memorización **por radio**
- **J2:** Jumper de activación fotocélulas

Téléchargé sur www.confort-electrique.fr Retrouvez tous les produits du fabricant Cardin sur notre site internet www.confort-electrique.fr