Retrouvez tous les produits du fabricant Bticino sur notre site internet www.confort-electrique.fr

TERRANEO

bticino®

Istruzioni d'uso
Montageanleitung
Notice de montage
Instruction sheet
Instrucciones de empleo
Gebruiksaanwijzing
Istruçoes de uso
Οδηγίες Χρήσης

PART. E0189A 346000 12/98 SR

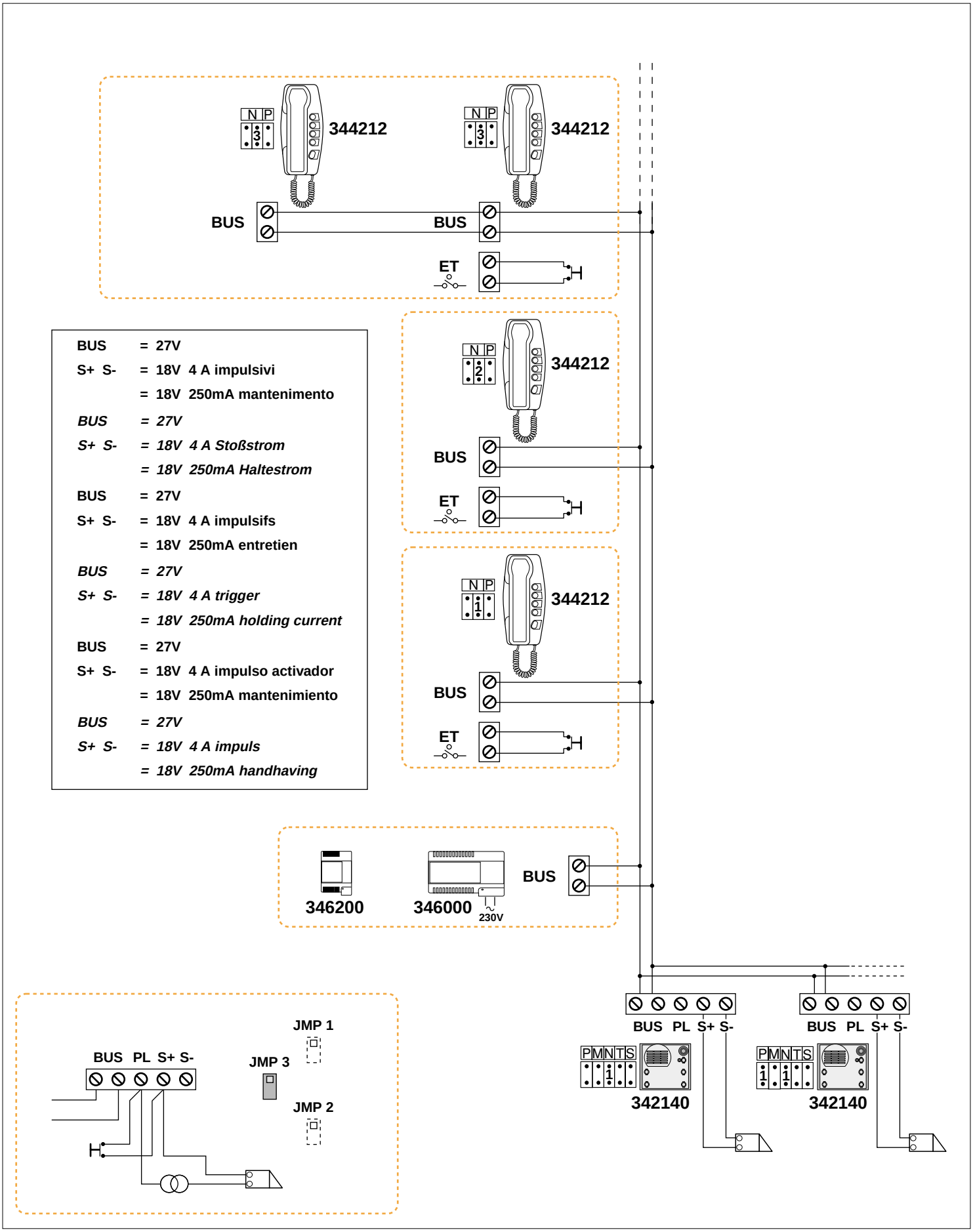

BUS	=	27V
S+ S-	=	18V 4 A impulsivi
	=	18V 250mA mantenimento
BUS	=	*27V*
S+ S-	=	*18V 4 A Stoßstrom*
	=	*18V 250mA Haltestrom*
BUS	=	27V
S+ S-	=	18V 4 A impulsifs
	=	18V 250mA entretien
BUS	=	*27V*
S+ S-	=	*18V 4 A trigger*
	=	*18V 250mA holding current*
BUS	=	27V
S+ S-	=	18V 4 A impulso activador
	=	18V 250mA mantenimiento
BUS	=	*27V*
S+ S-	=	*18V 4 A impuls*
	=	*18V 250mA handhaving*

Téléchargé sur www.confort-electrique.fr
Téléchargé sur www.confort-electrique.fr